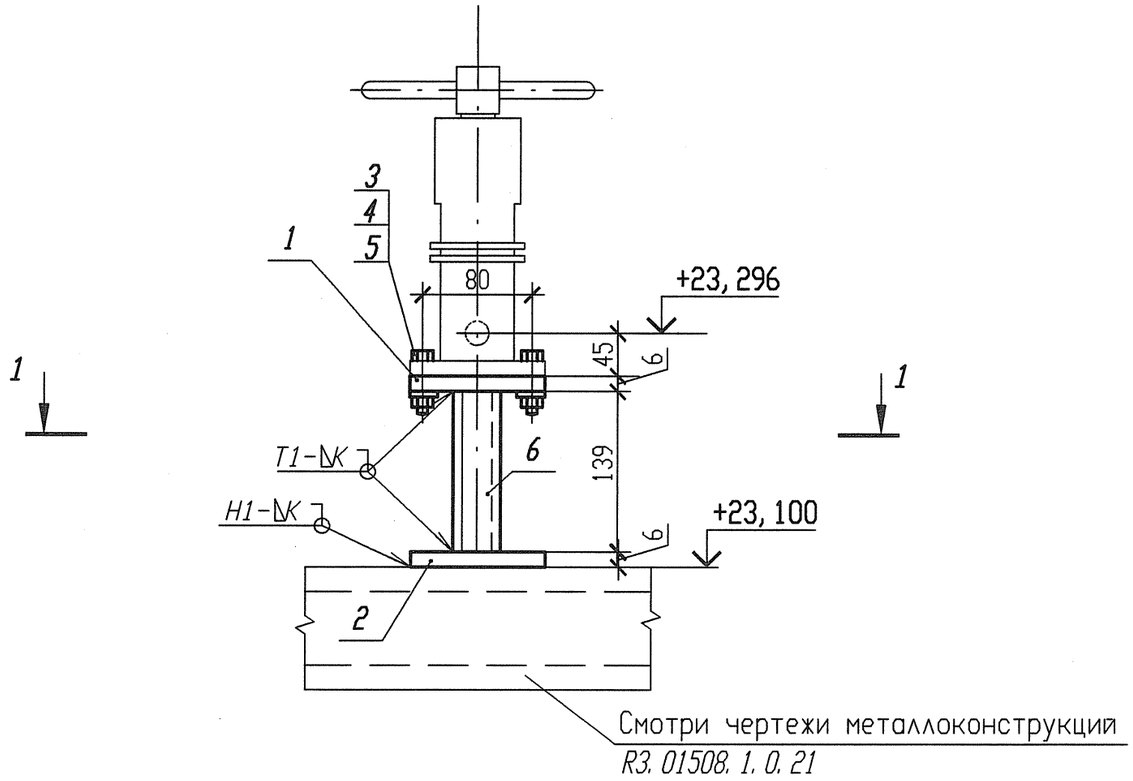

Спецификация деталей

Поз.	Обозначение	Наименование	Кол.	Материал	Масса, кг ед.	Масса, кг общ.	Приме-чание
1	По настоящему чертежу ГОСТ 19903-74	Лист Б-ПН 6х100х60	1	Ст 3 сп 5-св ГОСТ 14637-89	0, 2826	0, 2826	
2	ГОСТ 19903-74	Лист Б-ПН 6х100х60	1	Ст 3 сп 5-св ГОСТ 14637-89	0, 2826	0, 2826	
3	ГОСТ 10906-78	Шайба 12	4	Ст 3 сп 5 ГОСТ 18123-82	0, 0343	0, 137	
4	ГОСТ 7798-70	Болт М12х50 6. 6	4	35 ГОСТ 1759. 0-87	0, 05867	0, 235	
5	ГОСТ 5915-70	Гайка М12. 6	4	35 ГОСТ 1759. 0-87	0, 01567	0, 063	
6	ГОСТ 8509-93	Уголок 50х50х5 l=139	2	Ст 3 пс 2-св ГОСТ 535-2005	0, 5240	1, 0481	
	ГОСТ 9467-75	Электроды		УОНИИ 13/45		-	
					Итого:		2, 0483

Деталь поз. 1

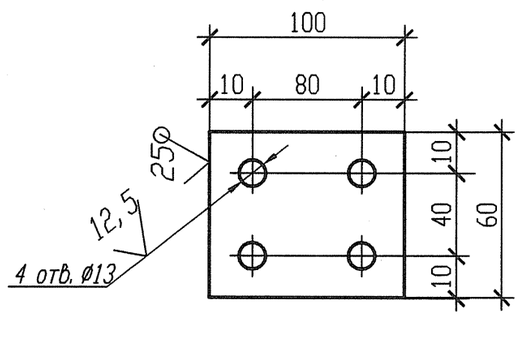

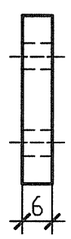

Разрез 1-1

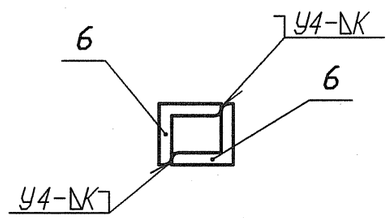

1 Привязку опоры смотри 3ТС10Z03.
2 Сварку производить по ГОСТ 5264-80.
3 Отметка трубопровода подлежит уточнению в соответствии с уклоном трубопровода.
4 Катет шва (К) принять по наименьшей толщине свариваемых деталей.
5 Изготовить один комплект.

Номер опоры	Рабочее состояние						Холодное состояние						Сейсмическое состояние					
	Усилия, кН			Моменты, кН м			Усилия, кН			Моменты, кН м			Усилия , кН			Моменты, кН м		
	Px	Py	Pz	Mx	My	Mz	Px	Py	Pz	Mx	My	Mz	Px	Py	Pz	Mx	My	Mz
3ТС10У007	-0, 076	0, 076	-0, 048	-0, 002	-0, 002	0, 001	-0, 002	0, 001	-0, 037	-0, 004	-0, 004	0	0, 032	0, 03	0, 019	0, 004	0, 004	0, 024

АРХИВНЫЙ ЭКЗЕМПЛЯР

Инв. N подл. R3. 03733. 1. 0. 13
Лист 130

Изм.	Кол. уч.	Лист	Nдок.	Подпись	Дата
Инж. 2к.		Сидоренко			17. 05
Пров. инж. 2к.		Случевская			17. 05
Пров. вед. инж.		Махотина			17. 05
Нач. гр.		Жубрев			17. 05
Н. контр.		Краснояров			24. 05

R3. ТС10. 3012. 013. 01. 00. 007

Ростовская АЭС Блок 3

Реакторное отделение
Герметичная часть
Трубопроводы байпасной очистки воды I контура Рр больше 2. 2 МПа

Стадия	Лист	Листов
Р	1	1

Опора неподвижная
3ТС10У007

ОАО "НИАЭП" 2012

Инв. N подл. | Подп. и дата | Взам. инв. N | R3. 03733. 1. 0. 13

Формат А3